Tehniline andmeleht

U-klamber, H-jalaga, 2-ne, plastist surveplaadiga, A2

Artiklinumber: 1186323



U-klamber H-jalaga, polüpropüleenist plastist surveplaadiga Kahe kaabli vertikaalseks ja horisontaalseks paigaldamiseks C-profiillati külge. Avale laiusega 16–17 mm. Universaalne, ühekäigulise keermega kuuskantpeapolt, võtmelaiusega 10mm, samuti lapik- ja ristpea kruvikeerajale. Sobib paigaldamiseks nii sise- kui ka välistingimustes. Mitme kaabli korral tuleks need topeltsurveplaadiga eraldada. Soovitatav on kasutada vastasplaati.

HALOGEN FREE | CE | 16-17 | H

A2	Roostevaba teras
2B	hele, järeltöödeldud

Põhiandmed

Artiklinumber	1186323
Tüüp	BS-H2-K-28 A2
Nimetus 1	U-klamber
Nimetus 2	2-ne
Tootja	OBO
Mõõde	22-28mm
Materjal	Roostevaba teras 1.4301
Pinnakate Pindala standard	hele, järeltöödeldud
Väikseim täisühik	50
Koguse ühik	Tükk
Kaal	7,7 kg
Kaaluühik	kg/100 tk
CO2 jalajälg (GWP) hällist väravani	0,4119 kg CO2e / 1 Tükk

Tehniline andmeleht

U-klamber, H-jalaga, 2-ne, plastist surveplaadiga, A2

Artiklinumber: 1186323

Mõõtmed

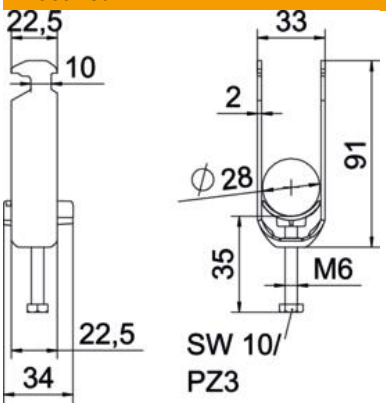

Pikkus	22,5 mm
Laius	33 mm
Kõrgus	91 mm
Pleki paksus	2 mm
Mõõt A	22,5 mm
Mõõt B	33 mm
Mõõt C	34 mm
Mõõt G (mm)	M6
Mõõt H	91 mm
Mõõt L	47 mm
Mõõt t	2 mm

Tehnilised andmed

Kaablite/torude arv	2
Torudele max läbimõõduga	28 mm
Torudele min läbimõõduga	22 mm
Lattidele prao max laiusega (intervalliga)	17 mm
Lattidele prao min laiusega (intervalliga)	16 mm
Keere	M6
halogeenita	jah
Välismõõtete pikkus	34 mm
Max Kinnituse pöördemoment	3 Nm
Plastvanniga	jah
Paigaldusviis	Profiillatt
ROHS vastavus	jah
Ava laius	10 mm
Koormusvahemiku D max	28 mm
Koormusvahemiku D min	22 mm
Lisa pealispind	töötlemata
Lisa materjal	roostevaba teras
Vastasplaadiga	ei
plaadi materjal	Plast
plaadi materjali väärtused	Polüpropüleen