Tehniline andmeleht

U-klamber, U-jalaga, 1-ne, metallist surveplaadiga, A4

Artiklinumber: 1186636



U-klamber U-jalaga, metallist surveplaadiga, millel on kaablikaitsena ümardatud servad. Üksikkaabli vertikaalseks ja horisontaalseks paigaldamiseks C-profiillati külge. Avale laiusega 18 - 22 mm. Universaalne, ühekäigulise keermega kuuskantpeapolt, võtmelaiusega 10mm, samuti lapik- ja ristpea kruvikeerajale. Sobib paigaldamiseks nii sise- kui ka välistingimustes. Soovitatav on kasutada vastasplaati.

E30 E60 E90

A4	roostevaba teras
2B	hele, järeltöödeldud

Põhiandmed

Artiklinumber	1186636
Tüüp	BS-U1-M-40 A4
Nimetus 1	U-klamber 2056
Tootja	OBO
Mõõde	34-40mm
Materjal	roostevaba teras 1.4571
Pinnakate Pindala standard	hele, järeltöödeldud
Väikseim täisühik	25
Koguse ühik	Tükk
Kaal	8,36 kg
Kaaluühik	kg/100 tk
CO2 jalajälg (GWP) hällist väravani	0,4007 kg CO2e / 1 Tükk

Tehniline andmeleht

U-klamber, U-jalaga, 1-ne, metallist surveplaadiga, A4

Artiklinumber: 1186636

Mõõtmed

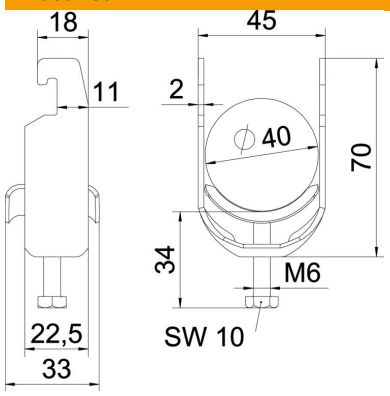

Pikkus	22,5 mm
Laius	45 mm
Kõrgus	70 mm
Pleki paksus	2 mm
Mõõt A	22,5 mm
Mõõt B	45 mm
Mõõt C	33 mm
Mõõt G (mm)	M6
Mõõt H	70 mm
Mõõt L	34 mm
Mõõt t	2 mm

Tehnilised andmed

Kaablite/torude arv	1
Torudele max läbimõõduga	40 mm
Torudele min läbimõõduga	34 mm
Lattidele prao max laiusega (intervalliga)	22 mm
Lattidele prao min laiusega (intervalliga)	18 mm
Keere	M6
halogeenita	jah
Välismõõtete pikkus	33 mm
Max Kinnituse pöördemoment	3 Nm
Metallvanniga	jah
Paigaldusviis	Profiillatt
ROHS vastavus	jah
Ava laius	10 mm
Koormusvahemiku D max	40 mm
Koormusvahemiku D min	34 mm
Lisa pealispind	töötlemata
Lisa materjal	roostevaba teras
Vastasplaadiga	ei
plaadi materjal	Roostevaba teras