Tehniline andmeleht

U-klamber, U-jalaga, 2-ne, plastist surveplaadiga, Al

Artiklinumber: 1186917



U-klamber U-jalaga, polüpropüleenist plastist surveplaadiga. Kahe kaabli vertikaalseks ja horisontaalseks paigaldamiseks C-profiillati külge. Avale laiusega 18 - 22 mm. Universaalne, ühekäigulise keermega kuuskantpeapolt, võtmelaiusega 10mm, samuti lapik- ja ristpea kruvikeerajale. Sobib paigaldamiseks nii sise- kui ka välistingimustes. Mitme kaabli korral tuleks need topeltsurveplaadiga eraldada. Soovitatav on kasutada vastasplaati.

HALOGEN FREE · CE · 18 · 22 · U

Alu Alumiinium

Põhiandmed

Artiklinumber	1186917
Tüüp	BS-U2-K-22 ALU
Nimetus 1	U-klamber
Nimetus 2	2-ne
Tootja	OBO
Mõõde	16-22mm
Materjal	Alumiinium
Väikseim täisühik	50
Koguse ühik	Tükk
Kaal	1,93 kg
Kaaluühik	kg/100 tk
CO2 jalajälg (GWP) hällist väravani	0,2702 kg CO2e / 1 Tükk

Tehniline andmeleht

U-klamber, U-jalaga, 2-ne, plastist surveplaadiga, Al

Artiklinumber: 1186917

Mõõtmed

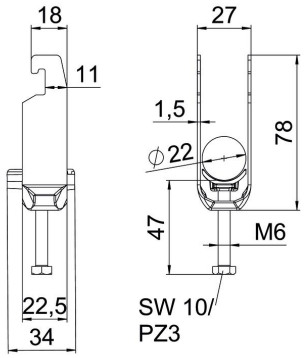

Pikkus	22,5 mm
Laius	27 mm
Kõrgus	78 mm
Pleki paksus	1,5 mm
Mõõt A	22,5 mm
Mõõt B	27 mm
Mõõt C	78 mm
Mõõt G (mm)	M6
Mõõt H	78 mm
Mõõt L	47 mm
Mõõt t	1,5 mm

Tehnilised andmed

Kaablite/torude arv	2
Torudele max läbimõõduga	22 mm
Torudele min läbimõõduga	16 mm
Lattidele prao max laiusega (intervalliga)	22 mm
Lattidele prao min laiusega (intervalliga)	18 mm
Keere	M6
halogeenita	jah
Välismõõtete pikkus	34 mm
Max Kinnituse pöördemoment	3 Nm
Plastvanniga	jah
Metallvanniga	ei
Paigaldusviis	Profiillatt
ROHS vastavus	jah
Ava laius	10 mm
Koormusvahemiku D max	22 mm
Koormusvahemiku D min	16 mm
Lisa pealispind	töötlemata
Lisa materjal	Alumiinium
Vastasplaadiga	ei
plaadi materjal	Plast
plaadi materjali väärtused	Polüpropüleen