Tehniline andmeleht

U-klamber, F-jalaga, 1-ne, metallist surveplaadiga, FT

Artiklinumber: 1187438



U-klamber F-jalaga, metallist surveplaadiga, millel on kaablikaitsena ümardatud servad. Üksikkaabli vertikaalseks ja horisontaalseks paigaldamiseks lameraua külge. Universaalne, ühekäigulise keermega kuuskantpeapolt, võtmelaiusega 10mm, samuti lapik- ja ristpea kruvikeerajale. Sobib paigaldamiseks nii sise- kui ka välistingimustes. Soovitatav on kasutada vastasplaati.

St Teras

FT Kuumtsingitud kastmismeetodil

Põhiandmed

Artiklinumber	1187438
Tüüp	BS-F1-M-46 FT
Nimetus 1	U-klamber 2056
Tootja	OBO
Mõõde	40-46mm
Materjal	Teras
Pinnakate	Kuumtsingitud kastmismeetodil
Pindala standard	DIN EN ISO 1461
Väikseim täisühik	100
Koguse ühik	Tükk
Kaal	9,599 kg
Kaaluühik	kg/100 tk
CO2 jalajälg (GWP) hällist väravani	0,2454 kg CO2e / 1 Tükk

Tehniline andmeleht

U-klamber, F-jalaga, 1-ne, metallist surveplaadiga, FT

Artiklinumber: 1187438

Mõõtmed

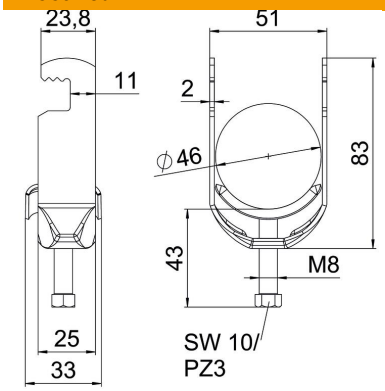

Pikkus	25 mm
Laius	51 mm
Kõrgus	83 mm
Pleki paksus	2 mm
Mõõt A	25 mm
Mõõt B	51 mm
Mõõt C	33 mm
Mõõt G (mm)	M8
Mõõt H	83 mm
Mõõt L	43 mm
Mõõt t	2 mm

Tehnilised andmed

Kaablite/torude arv	1
Torudele max läbimõõduga	46 mm
Torudele min läbimõõduga	40 mm
Keere	M8
halogeenita	jah
Välismõõtete pikkus	33 mm
Max Kinnituse pöördemoment	5 Nm
Metallvanniga	jah
Paigaldusviis	lame profiil
Ava laius	10 mm
Koormusvahemiku D max	46 mm
Koormusvahemiku D min	40 mm
Lisa pealispind	kuumtsingitud kastmismeetodil
Lisa materjal	Teras
Vastasplaadiga	ei
plaadi materjal	Teras