Tehniline andmeleht

U-klamber, F-jalaga, 1-ne, plastist surveplaadiga FT

Artiklinumber: 1187620



U-klamber F-jalaga, polüpropüleenist plastist surveplaadiga Üksikkaabli vertikaalseks ja horisontaalseks paigaldamiseks lameraua külge. Universaalne, ühekäigulise keermega kuuskantpeapolt, võtmelaiusega 10mm, samuti lapik- ja ristpea kruvikeerajale. Sobib paigaldamiseks nii sise- kui ka välistingimustes. Soovitatav on kasutada vastasplaati.

St Teras

FT Kuumtsingitud kastmismeetodil

Põhiandmed

Artiklinumber	1187620
Tüüp	BS-F1-K-28 FT
Nimetus 1	U-klamber 2056
Tootja	OBO
Mõõde	22-28mm
Materjal	Teras
Pinnakate	Kuumtsingitud kastmismeetodil
Pindala standard	DIN EN ISO 1461
Väikseim täisühik	100
Koguse ühik	Tükk
Kaal	6 kg
Kaaluühik	kg/100 tk
CO2 jalajälg (GWP) hällist väravani	0,1335 kg CO2e / 1 Tükk

Tehniline andmeleht

U-klamber, F-jalaga, 1-ne, plastist surveplaadiga FT

Artiklinumber: 1187620

Mõõtmed

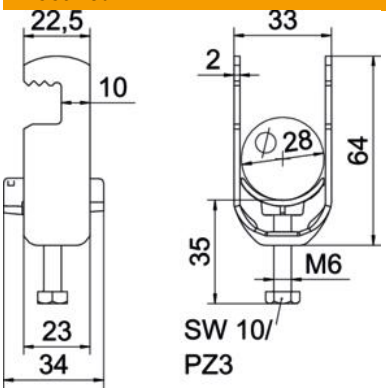

Pikkus	22,5 mm
Laius	33 mm
Kõrgus	64 mm
Pleki paksus	2 mm
Mõõt A	22,5 mm
Mõõt B	33 mm
Mõõt C	34 mm
Mõõt G (mm)	M6
Mõõt H	64 mm
Mõõt L	35 mm
Mõõt t	2 mm

Tehnilised andmed

Kaablite/torude arv	1
Torudele max läbimõõduga	28 mm
Torudele min läbimõõduga	22 mm
Keere	M6
halogeenita	jah
Välismõõtete pikkus	34 mm
Max Kinnituse pöördemoment	3 Nm
Plastvanniga	jah
Paigaldusviis	lame profiil
Ava laius	10 mm
Koormusvahemiku D max	28 mm
Koormusvahemiku D min	22 mm
Lisa pealispind	kuumtsingitud kastmismeetodil
Lisa materjal	Teras
Vastasplaadiga	ei
plaadi materjal	Plast
plaadi materjali väärtused	Polüpropüleen