Tehniline andmeleht

Distantsklamber 732 FT

Artiklinumber: 1362356

Distantsklamber torude ja kaablite paigaldamiseks seinale, lakke ja põrandale. Iselukustuva ülemise osaga. Kinnitamine sisekeermega kinnitusdetaili kaudu. Heaks kiidetud toimetagamiseks kooskõlas standardi DIN 4102 osaga 12, toimetagamisklassid E30 kuni E90.



E30 E60 E90

St Teras

FT Kuumtsingitud kastmismeetodil

Põhiandmed

Artiklinumber	1362356
Tüüp	ASG 732 7 FT
Nimetus 1	Distantsklamber
Nimetus 2	keermestatud ühendusega M6
Tootja	OBO
Mõõde	6-7mm
Materjal	Teras
Pinnakate	Kuumtsingitud kastmismeetodil
Pindala standard	DIN EN ISO 1461
Väikseim täisühik	25
Koguse ühik	Tükk
Kaal	1,415 kg
Kaaluühik	kg/100 tk
CO2 jalajälg (GWP) hällist väravani	0,05 kg CO2e / 1 Tükk

Tehniline andmeleht

Distantsklamber 732 FT

Artiklinumber: 1362356

Mõõtmed

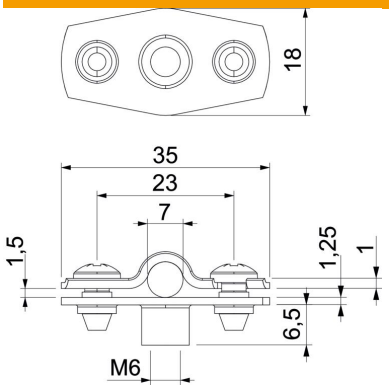

Mõõt A	35 mm
Mõõt B	23 mm
Mõõt b	18 mm
Mõõt D	7 mm
Mõõt d max.	7 mm
Mõõt d min.	6 mm
Mõõt H1	6,5 mm
Mõõt t1 (mm)	1 mm
Mõõt t2 (mm)	1,25 mm
Mõõt x	1,5 mm

Tehnilised andmed

Kaugus seinast	jah
Kaablite/torude arv	1
Mudel	suletud
Kinnitusviis	Keermestatud ühendus
Toimetagamine	jah
Läbimõõdule	6 - 7
halogeenita	jah
Plastümbrisega	ei
Materjali paksus	1,25 mm
ROHS vastavus	jah
Koormusvahemiku D max	7 mm
Koormusvahemiku D min	6 mm
UV-kindel	jah