Tehniline andmeleht

Distantsklamber 732 A4

Artiklinumber: 1362474



Distantshoidik torude ja kaablite paigaldamiseks seinale, lakke ja põrandale. Iselukustuva ülemise osaga. Kinnitamine sisekeermega kinnitusdetaili kaudu.

Heaks kiidetud toimetagamiseks kooskõlas standardi DIN 4102 osaga 12, toimetagamisklassid E30 kuni E90

E30 E60 E90

A4 roostevaba teras

Põhiandmed

Artiklinumber	1362474
Tüüp	ASG 732 30 A4
Nimetus 1	Distantsklamber
Nimetus 2	keermestatud ühendusega M6
Tootja	OBO
Mõõde	25-30mm
Materjal	roostevaba teras 1.4571
Väikseim täisühik	20
Koguse ühik	Tükk
Kaal	3,37 kg
Kaaluühik	kg/100 tk
CO2 jalajälg (GWP) hällist väravani	0,1903 kg CO2e / 1 Tükk

Tehniline andmeleht

Distantsklamber 732 A4

Artiklinumber: 1362474

Mõõtmed

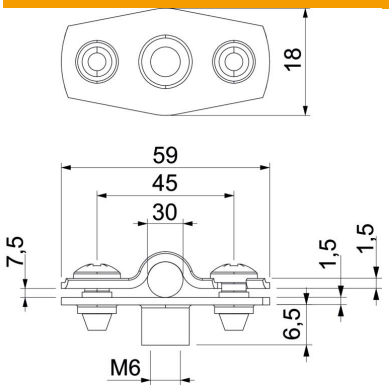

Mõõt A	59 mm
Mõõt B	45 mm
Mõõt b	18 mm
Mõõt D	30 mm
Mõõt d max.	30 mm
Mõõt d min.	25 mm
Mõõt H1	12 mm
Mõõt t1 (mm)	1,5 mm
Mõõt t2 (mm)	1,5 mm
Mõõt x	7,5 mm

Tehnilised andmed

Kaugus seinast	jah
Kaablite/torude arv	1
Mudel	suletud
Kinnitusviis	Keermestatud ühendus
Toimetagamine	jah
Läbimõõdule	25 - 30
halogeenita	jah
Plastümbrisega	ei
Materjali paksus	1,5 mm
ROHS vastavus	jah
Koormusvahemiku D max	30 mm
Koormusvahemiku D min	25 mm
UV-kindel	jah