Tehniline andmeleht

Distantsklamber 733 FT

Artiklinumber: 1362730

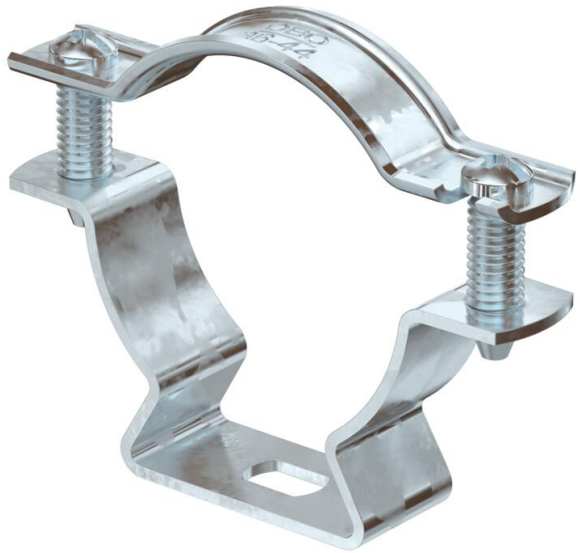

Distantshoidik torude ja kaablite paigaldamiseks seinale, lakke ja põrandale. Iselukustuva ülemise osaga. Kinnitamine läbi pilu.

Heaks kiidetud toimetagamiseks kooskõlas standardi DIN 4102 osaga 12, toimetagamisklassid E30 kuni E90

E30 E60 E90

St Teras

FT Kuumtsingitud kastmismeetodil

Põhiandmed

Artiklinumber	1362730
Tüüp	ASL 733 44 FT
Nimetus 1	Distantsklamber
Nimetus 2	pikiavaga
Tootja	OBO
Mõõde	36-44mm
Materjal	Teras
Pinnakate	Kuumtsingitud kastmismeetodil
Pindala standard	DIN EN ISO 1461
Väikseim täisühik	20
Koguse ühik	Tükk
Kaal	4,356 kg
Kaaluühik	kg/100 tk
CO2 jalajälg (GWP) hällist väravani	0,1201 kg CO2e / 1 Tükk

Tehniline andmeleht

Distantsklamber 733 FT

Artiklinumber: 1362730

Mõõtmed

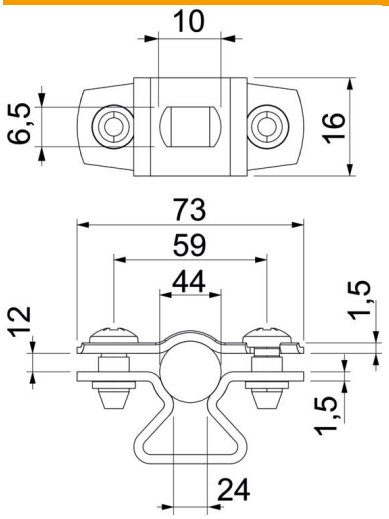

Mõõt A	73 mm
Mõõt B	59 mm
Mõõt b	16 mm
Mõõt D	44 mm
Mõõt d max.	44 mm
Mõõt d min.	36 mm
Mõõt L	10 mm
Mõõt s	24 mm
Mõõt t1 (mm)	1,5 mm
Mõõt t2 (mm)	1,5 mm
Mõõt x	12 mm

Tehnilised andmed

Kaugus seinast	jah
Kaablite/torude arv	1
Mudel	suletud
Kinnitusviis	Kruviava
Toimetagamine	jah
Läbimõõdule	36 - 44
halogeenita	jah
Plastümbrisega	ei
Materjali paksus	1,5 mm
ROHS vastavus	jah
Koormusvahemiku D max	44 mm
Koormusvahemiku D min	36 mm
UV-kindel	jah