Tehniline andmeleht

Toruhoidikuga tugiklamber all

Artiklinumber: 1488637

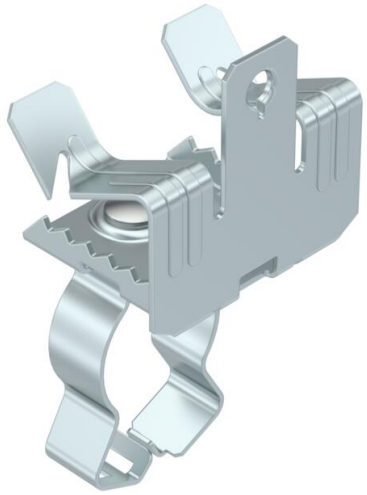

Tugiklamber torude paigaldamiseks. Kinnine toruhoidik all. Kinnitamine kandetala külge löömise teel.

CE UK CA

St Teras

ZL Tsinklamell

Põhiandmed

Artiklinumber	1488637
Tüüp	SCVPC 14-20 D25
Nimetus 1	Tugiklamber
Nimetus 2	toruhoidikuga all 20-25mm
Tootja	OBO
Mõõde	14-20mm
Värv	tsink
Materjal	Teras
Pinnakate	Tsinklamell
Pindala standard	
Väikseim täisühik	50
Koguse ühik	Tükk
Kaal	5,2 kg
Kaaluühik	kg/100 tk

Tehniline andmeleht

Toruhoidikuga tugiklamber all

Artiklinumber: 1488637

Mõõtmed

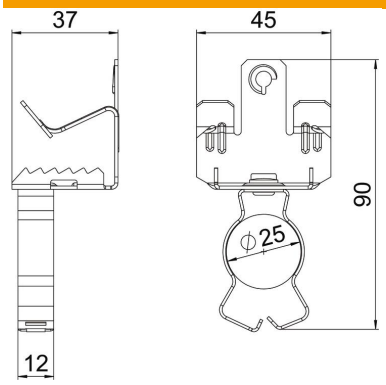

Pikkus	92 mm
Laius	45 mm
Kõrgus	36 mm
Mõõt L	90 mm

Tehnilised andmed

Ühendusviis/ühendatav koostede-tail	Toru/kaabel
Kinnitusviis	Klemmid
Purunemiskoormus	0,45 kN
Ääre max paksus F	20 mm
Ääre min paksus F	14 mm
Max toru-/kaabliläbimõõt	25 mm
Min toru-/kaabliläbimõõt	20 mm
ROHS vastavus	jah
Reguleeritav šarniir	ei
Šarniirtoime	ei