Tehniline andmeleht

Hülsstihend, ekstra pikk meeterkeere, must

Artiklinumber: 2022991



Umbmutri stiilis meeter-ühenduskeermega kaablitihend, kaabli harukarpidele, korpustele, jaotuskappidele era- ja tööstussektoris. Tõmbetakistuse ja integreeritud tihendushuulega, testitud vastavalt standardile DIN EN 62444. Kaitseklass IP68. Kasutatav vahemikus -20°C kuni +65°C.

650° UV RESISTANT IP 68 M

PA Polüamiid

Põhiandmed

Artiklinumber	2022991
Tüüp	V-TEC VM LL32 SW
Nimetus 1	Hülsstihend
Nimetus 2	pikk keere 24mm
Tootja	OBO
Mõõde	M32
Värv	must
Materjal	Polüamiid
Väikseim täisühik	20
Koguse ühik	Tükk
Kaal	2,2 kg
Kaaluühik	kg/100 tk
CO2 jalajälg (GWP) hällist väravani	0,1257 kg CO2e / 1 Tükk

Tehniline andmeleht

Hülsstihend, ekstra pikk meeterkeere, must

Artiklinumber: 2022991

Mõõtmed

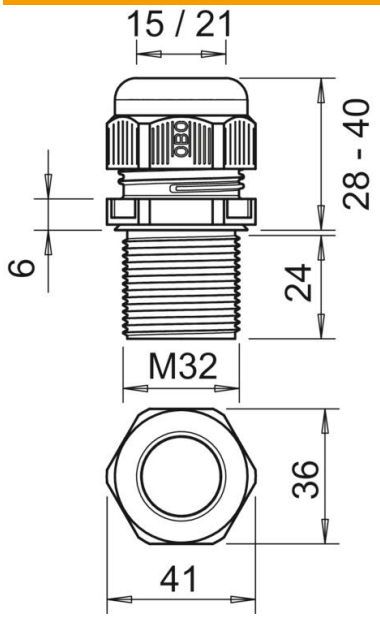

Mõõt E	41 mm
Mõõt P max	40 mm
Mõõt P min	28 mm
Mõõt L1	24 mm
Mõõt L2	6 mm

Tehnilised andmed

Tihendi liik	Rõngastihend
Mudel	otse
Paindumiskaitse	ei
Max tihendusvahemik D	21 mm
Min tihendusvahemik D	15 mm
Plahvatusohtlikku keskonda	ei
Lamekaabli hülsstihend	ei
Leegile vastupidav	kooskõlas VDE 0471/DIN 695 osaga 2-1, testimistemperatuur 650 °C
Ex-tsooni jaoks	ilma
Ex-tsooni "gaas" jaoks	ilma
Ex-tsooni "tolm" jaoks	ilma
Keere	M32 x 1,5
Keerme tüüp	meetriline
Keerme pikkus	24 mm
Keerme nimimõõt	32
Keermesamm	1,5 mm
Klaaskiuga tugevdatud	ei
halogeenita	jah
Ebastabiilne pöördemoment	7,5 Nm
Löögi mõju kategooria	4
Tõmbetakistuse kategooria	A
Mitmekordne tihend	ei
Kontramutriga	ei
ROHS vastavus	jah
Löögikindel	ei
Mutrivõtme laius	36

Tehniline andmeleht

Hülsstihend, ekstra pikk meeterkeere, must

Artiklinumber: 2022991

Tehnilised andmed

kaitseklass	IP68
Kuuskant, nurgamõõt	41 mm
Poolitatav läbiviik	ei
Rakendustemperatuuri vahemiku max	65 °C
Rakendustemperatuuri vahemiku min	−20 °C
Tõmbetakistuse võimalus	jah