Tehniline andmeleht

Muudetav tihend

Artiklinumber: 2029103

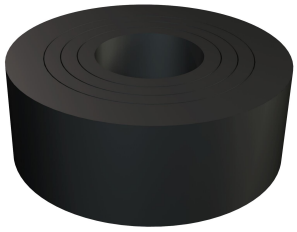

Standardile DIN 46320 vastav kummist tihendusring (väljalõigatav rõngastihend) koonushülsstihenditele.

Pg

NBR SBR Kautšukisegu

Põhiandmed

Artiklinumber	2029103
Tüüp	107 B PG9
Nimetus 1	Tihendusrõngas
Tootja	OBO
Mõõde	PG9
Värv	must
Materjal	Kautšukisegu
Väikseim täisühik	100
Koguse ühik	Tükk
Kaal	0,09 kg
Kaaluühik	kg/100 tk
CO2 jalajälg (GWP) hällist väravani	0,004 kg CO2e / 1 Tükk

Tehniline andmeleht

Muudetav tihend

Artiklinumber: 2029103

Mõõtmed

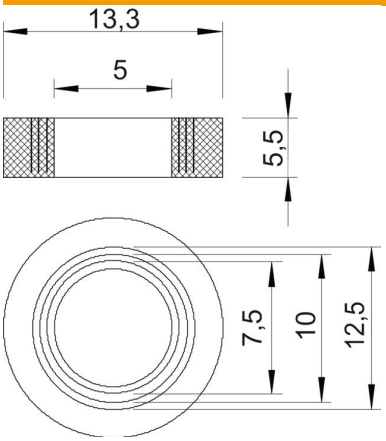

Mõõt D1	5 mm
Mõõt D2	13,3 mm
Mõõt D3	7,5 mm
Dimension D4	10 mm
Mõõt D5	12,5 mm
Mõõt H	5,5 mm

Tehnilised andmed

Max tihendusvahemik D	10 mm
Min tihendusvahemik D	5 mm
Suurus	Pg 9
Suurus	M16
ROHS vastavus	jah